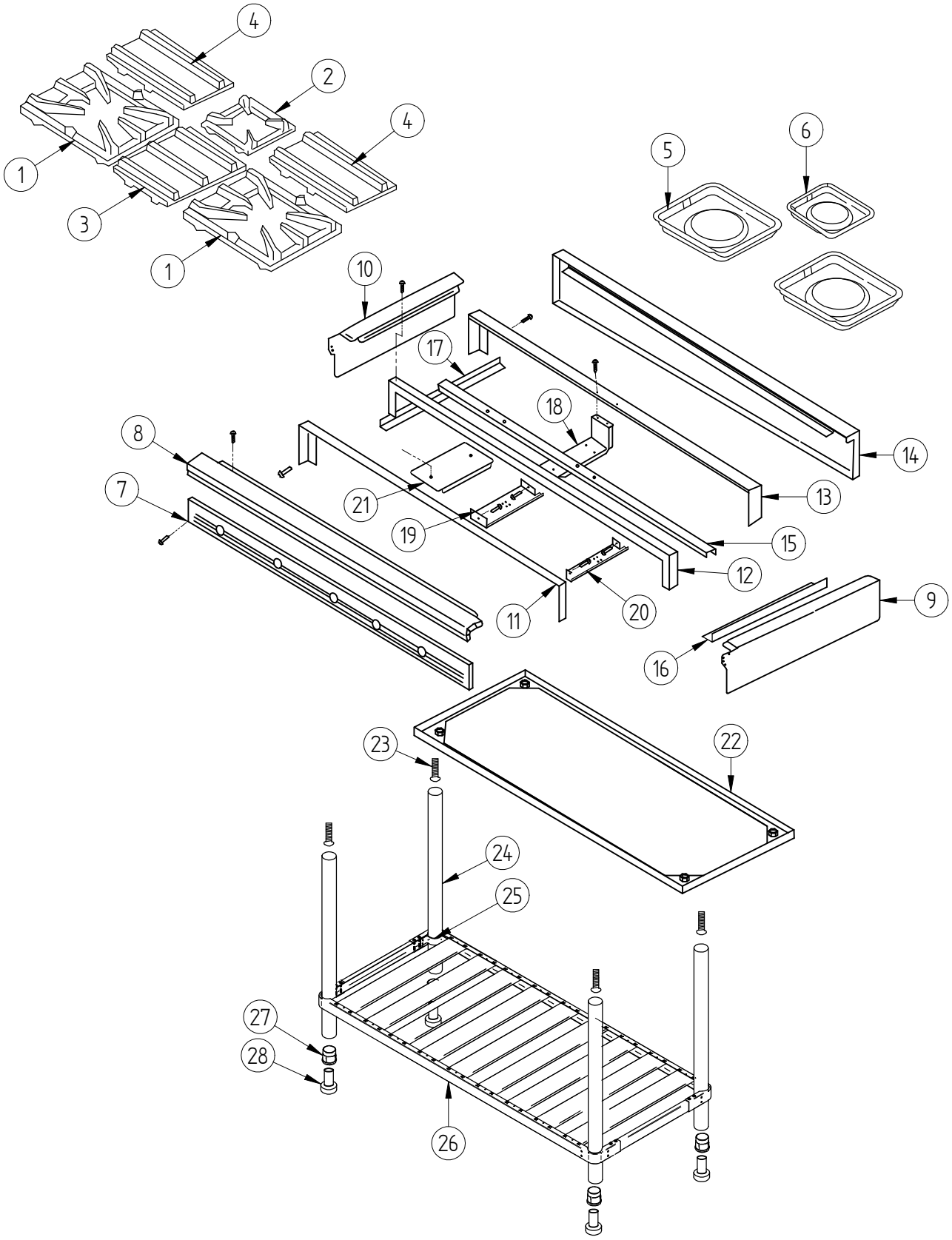
4
2
4
1
3
1
5
6
10
17
18
8
7
21
19
14
13
15
12
11
20
9
16
23
22
24
25
27
28
26

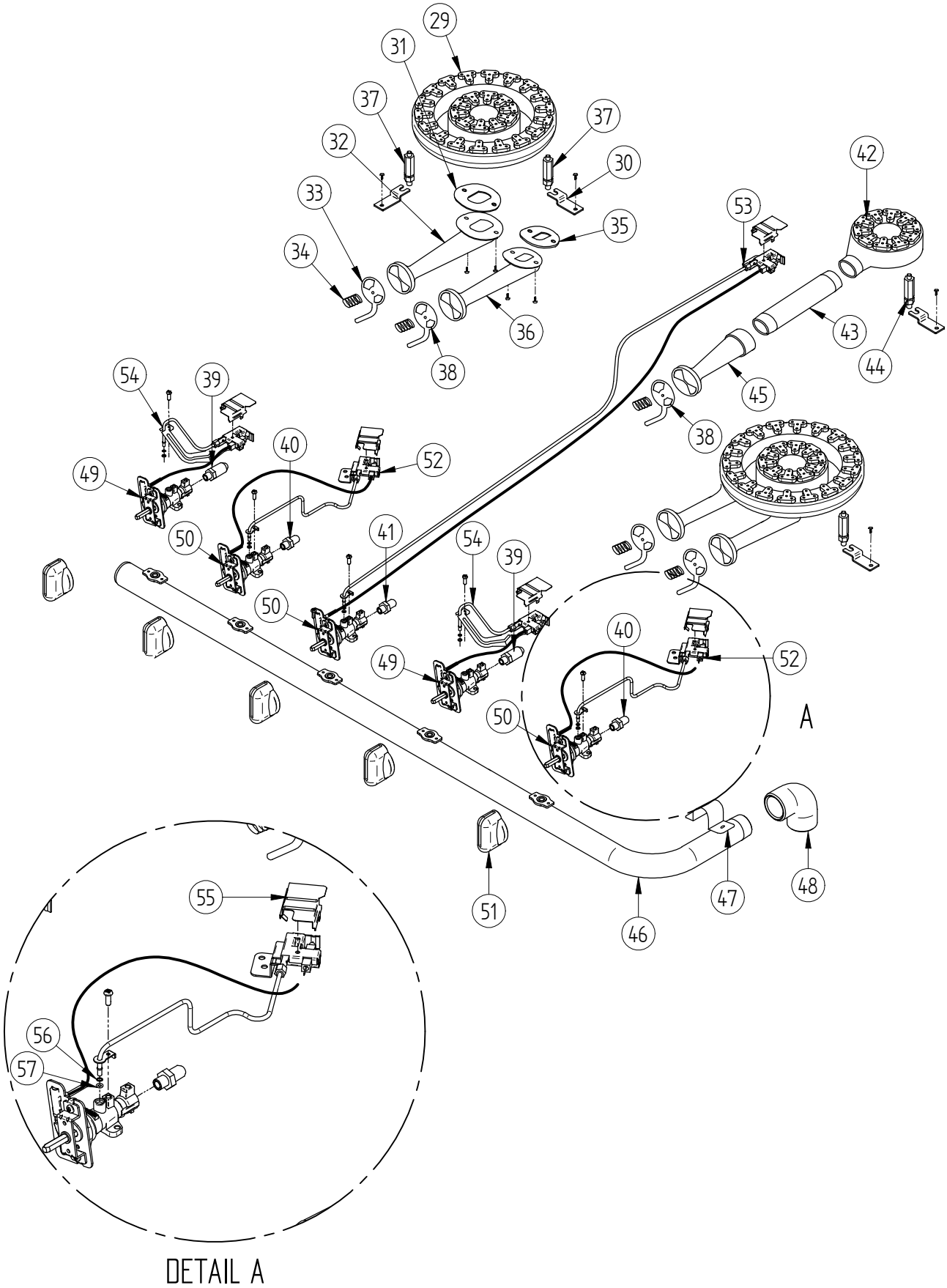
29
31
37
37
32
30
33
35
34
36
38
42
53
43
44
45
38
54
39
40
52
49
50
41
54
39
50
40
52
49
50
A
51
46
47
48
55
56
57
DETAIL A