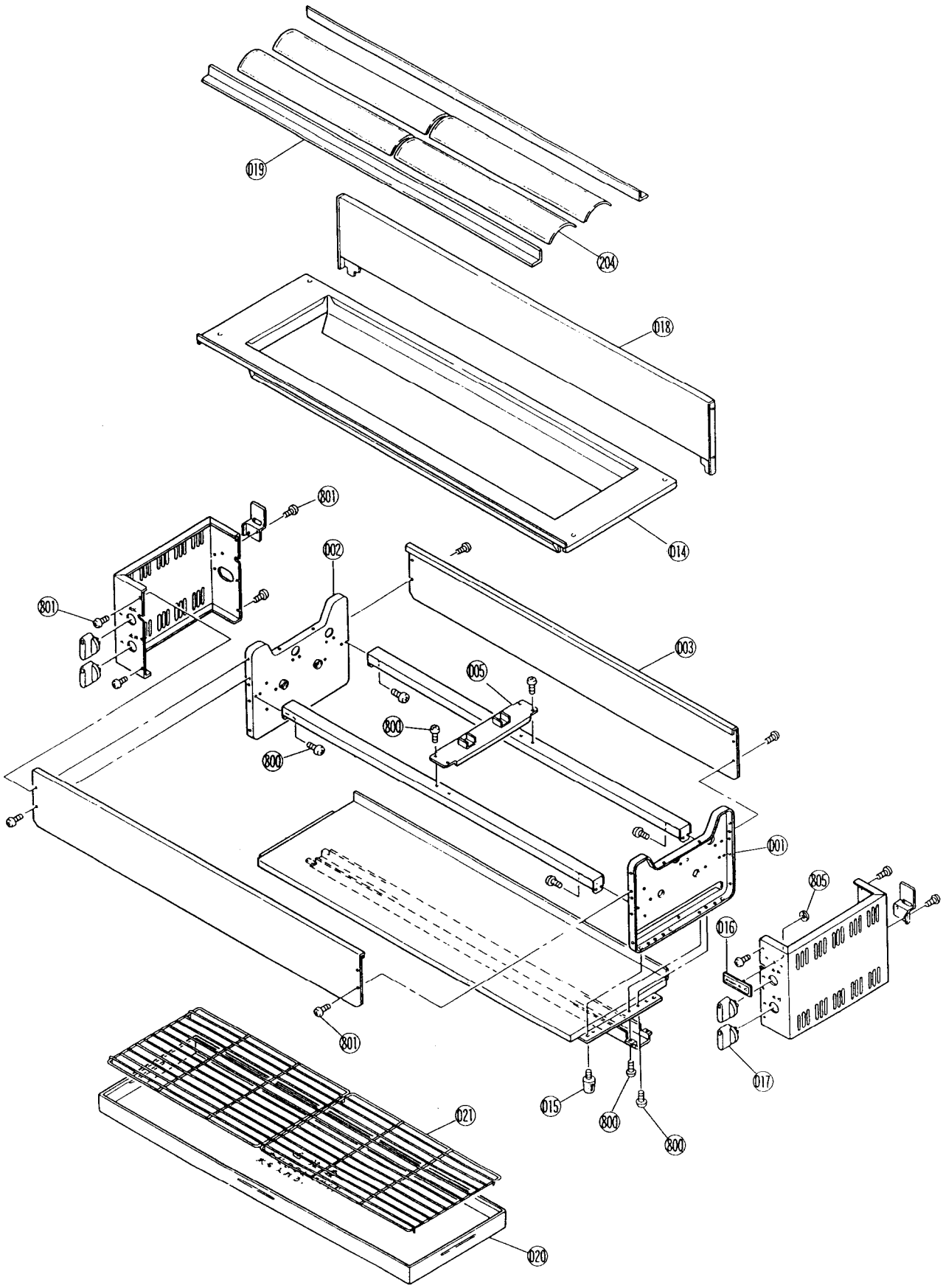
019
204
018
014
801
002
801
003
005
800
800
001
805
016
017
801
015
800
800
021
020

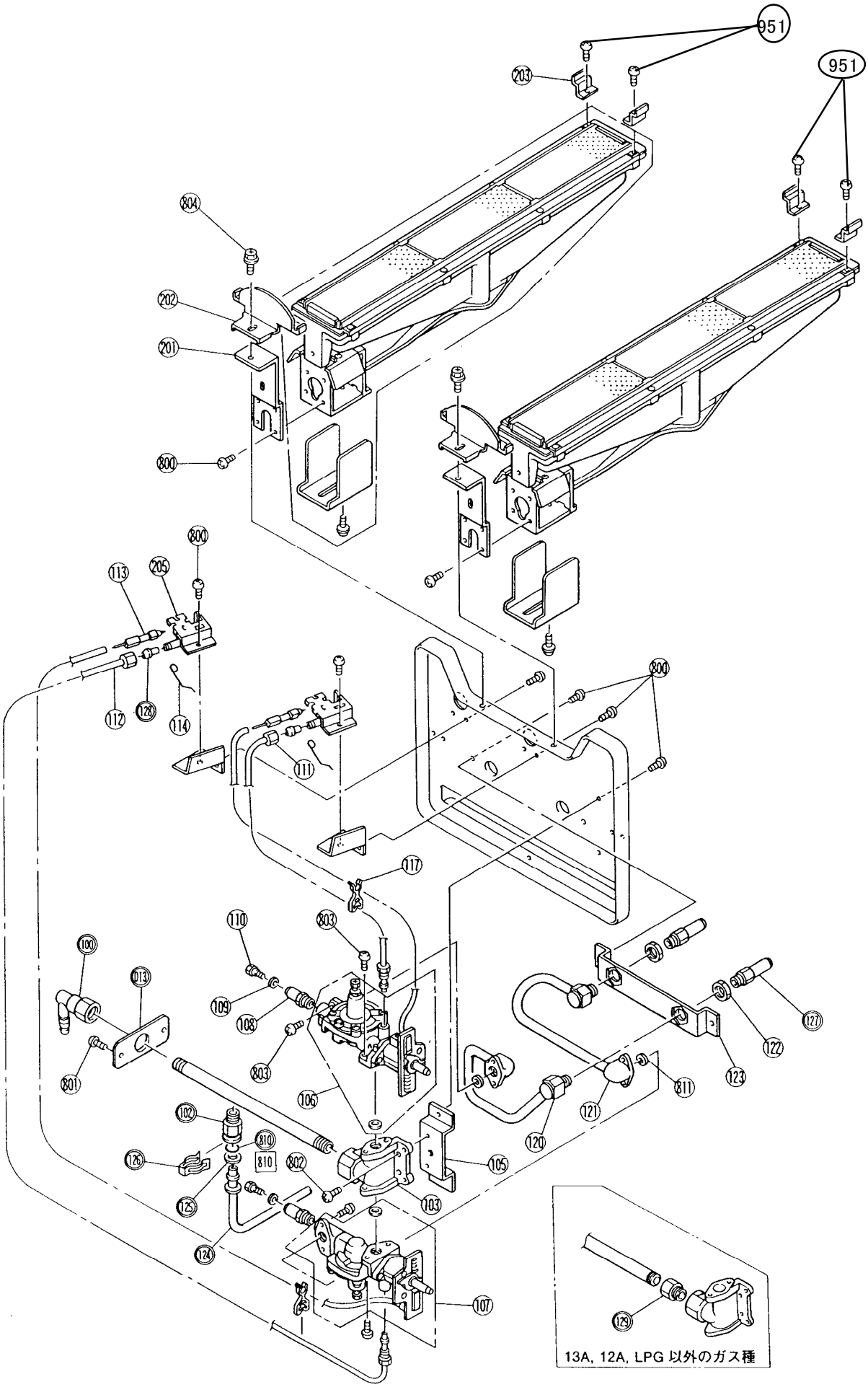
951
951
203
804
202
201
800
800
113
205
112
128
114
111
804
117
110
803
100
013
109
108
803
801
106
102
810
810
126
802
125
124
105
103
107
127
122
123
811
121
120
129
13A, 12A, LPG 以外のガス種

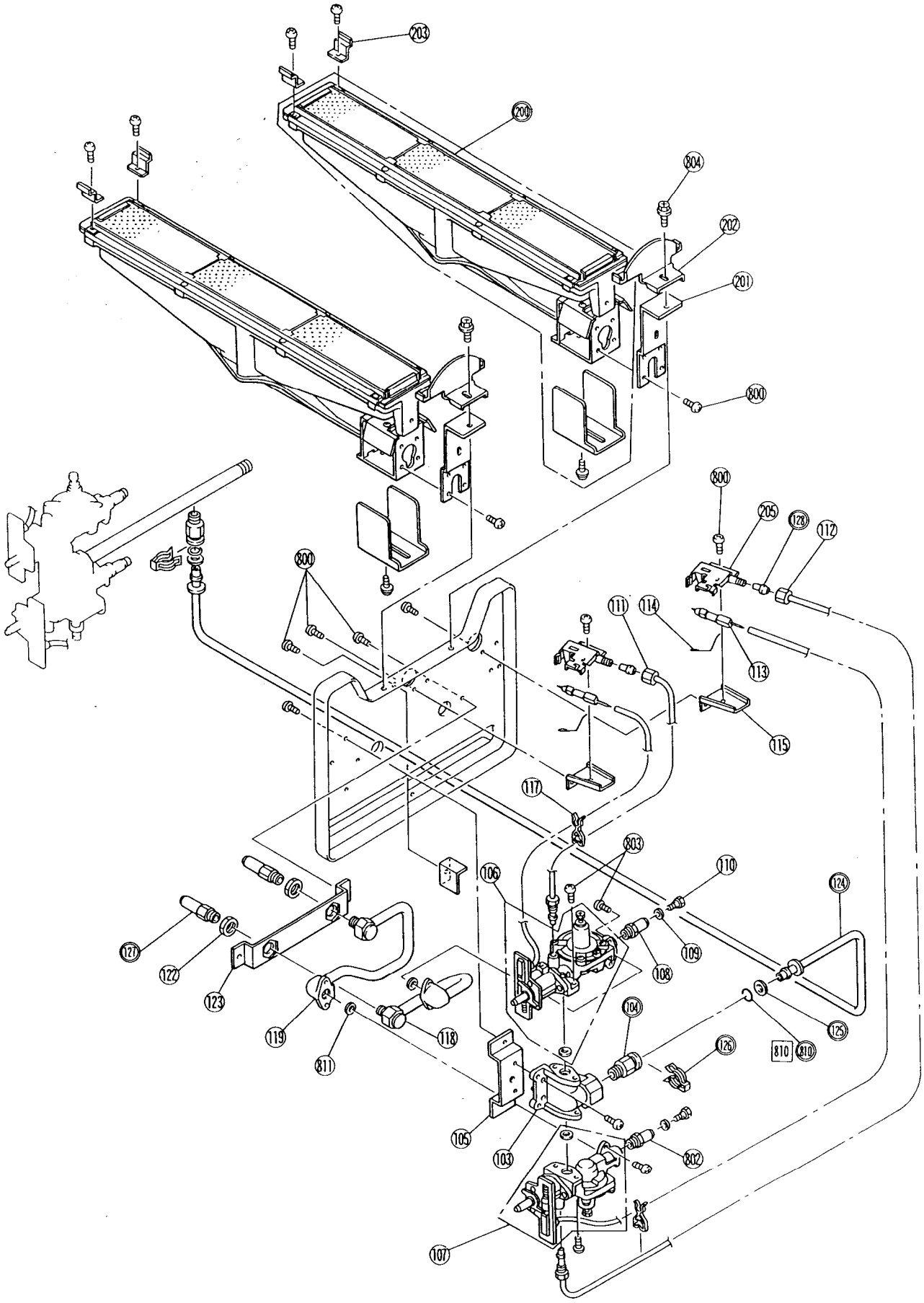
203
200
804
202
201
800
800
800
205
128
112
111
114
113
115
117
803
110
106
124
127
122
123
109
108
119
118
811
104
125
810
810
126
105
103
802
107