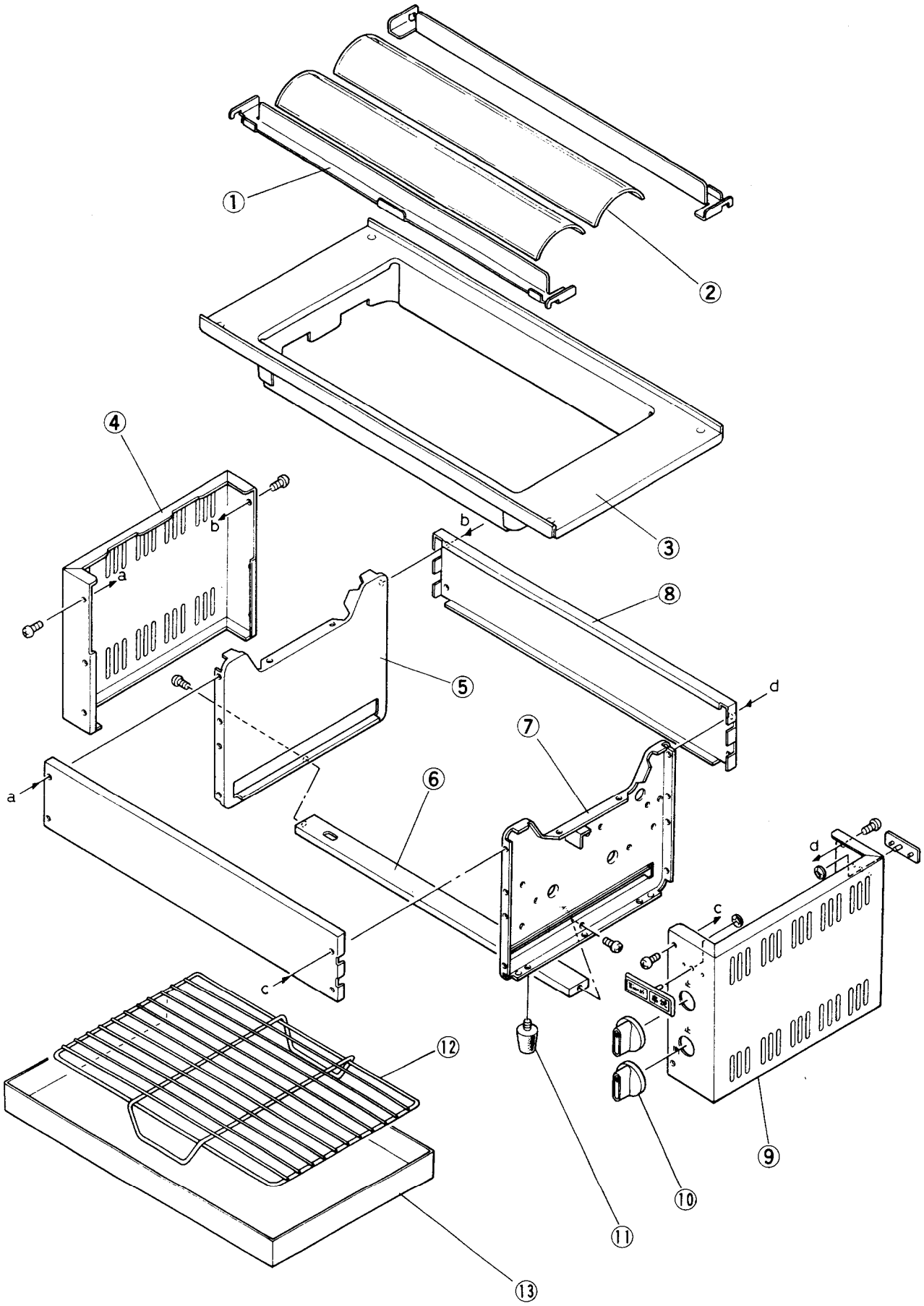
①
②
③
④
⑤
⑥
⑦
⑧
⑨
⑩
⑪
⑫
⑬
a
b
c
d

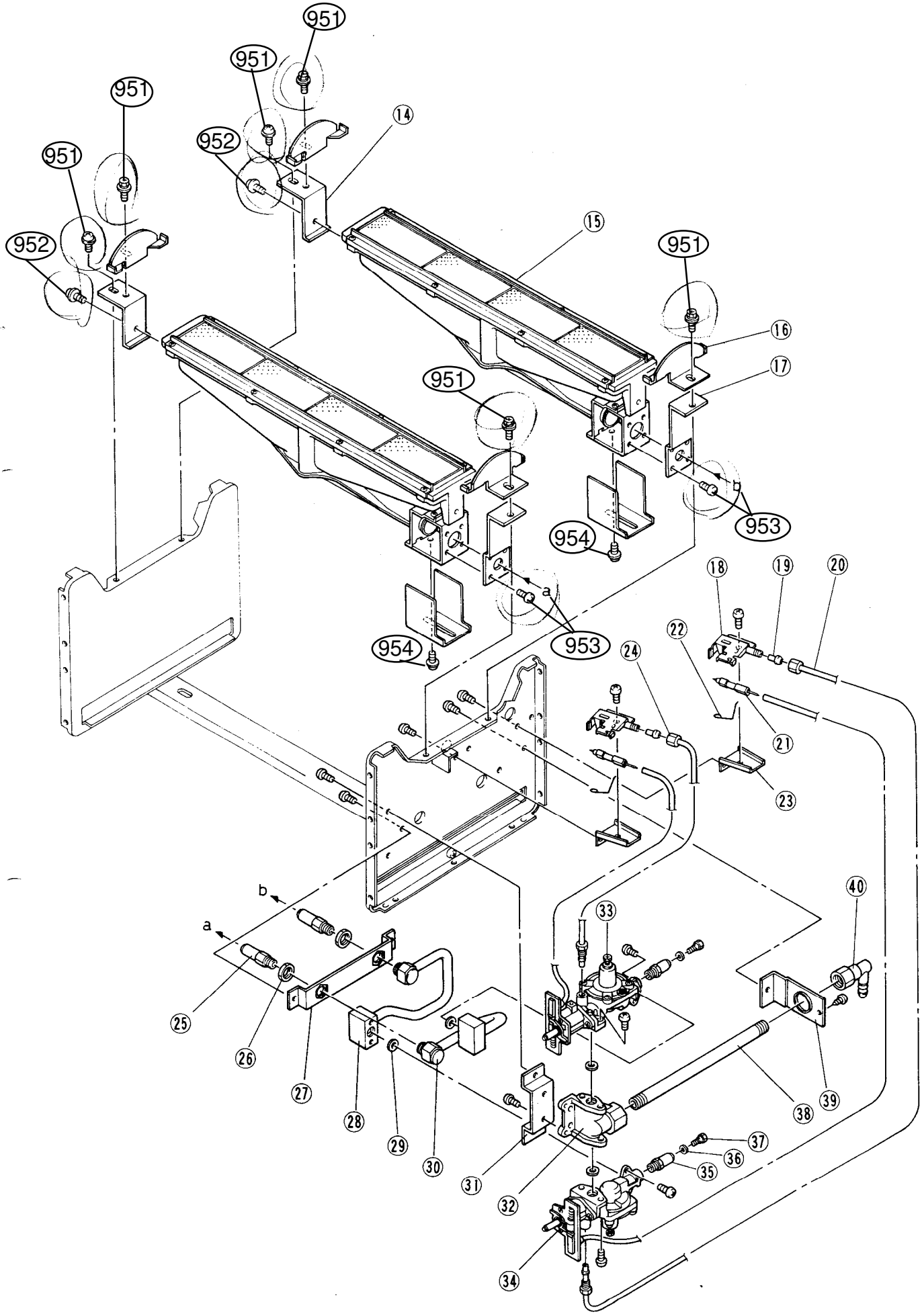
951
951
951
951
952
952
14
15
16
17
951
951
953
953
954
954
a
a
b
b
18
19
20
21
22
23
24
25
26
27
28
29
30
31
32
33
34
35
36
37
38
39
40