RFA-227G

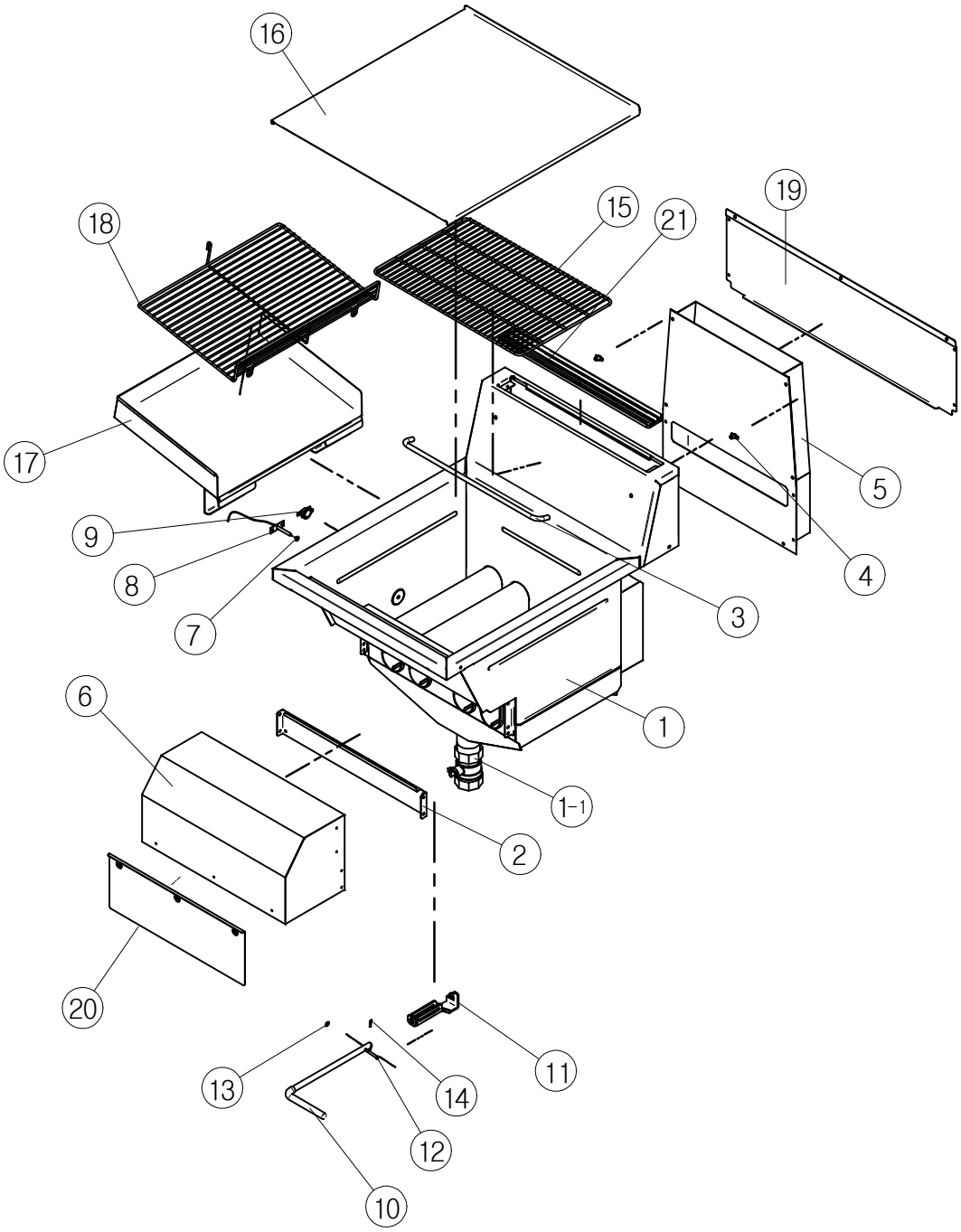

Rinnai

A4

RFA-227G

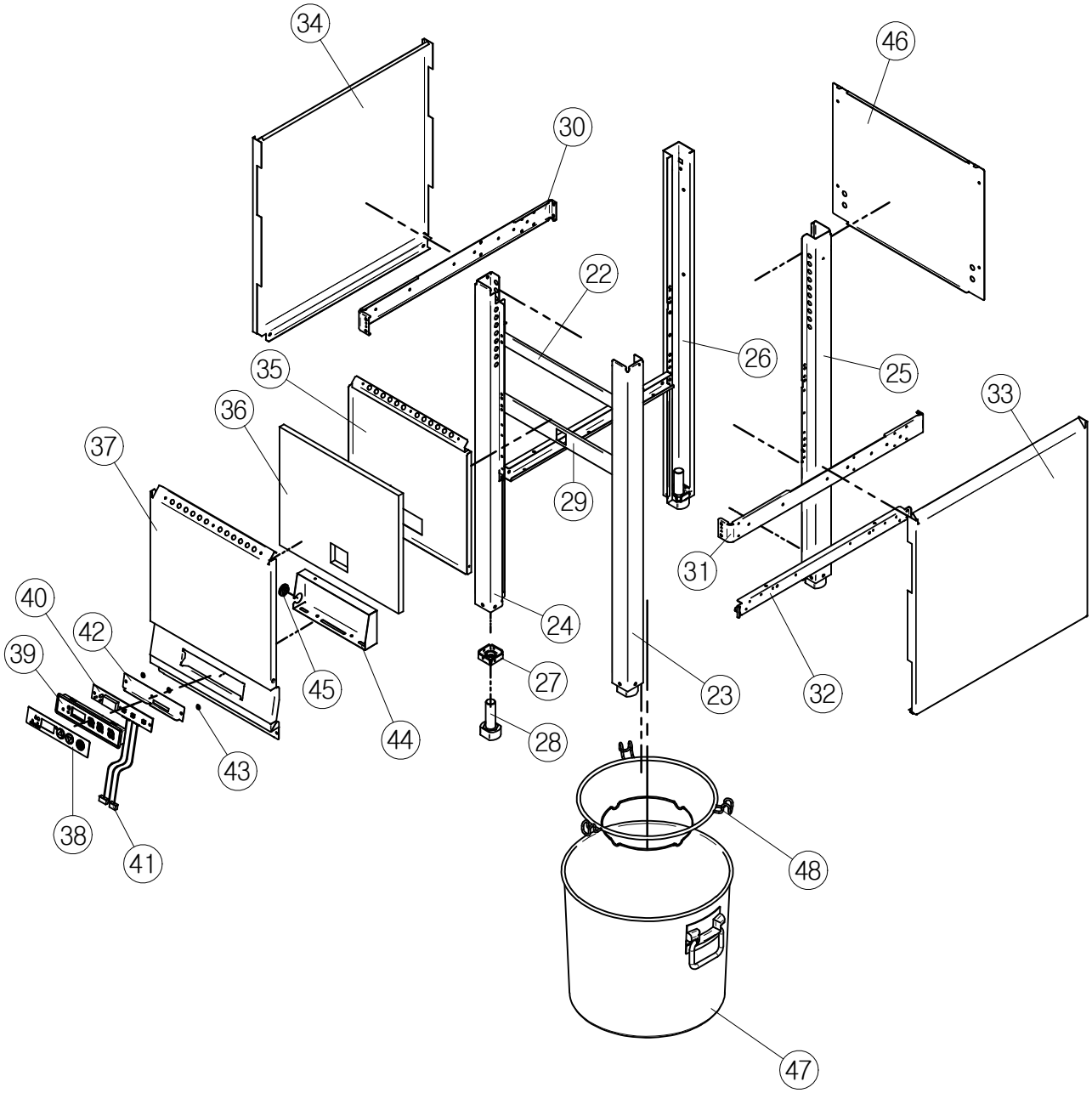
34
46
30
22
26
25
35
33
36
37
29
31
40
42
24
39
45
27
23
32
44
28
43
38
41
48
47

RFA-227G

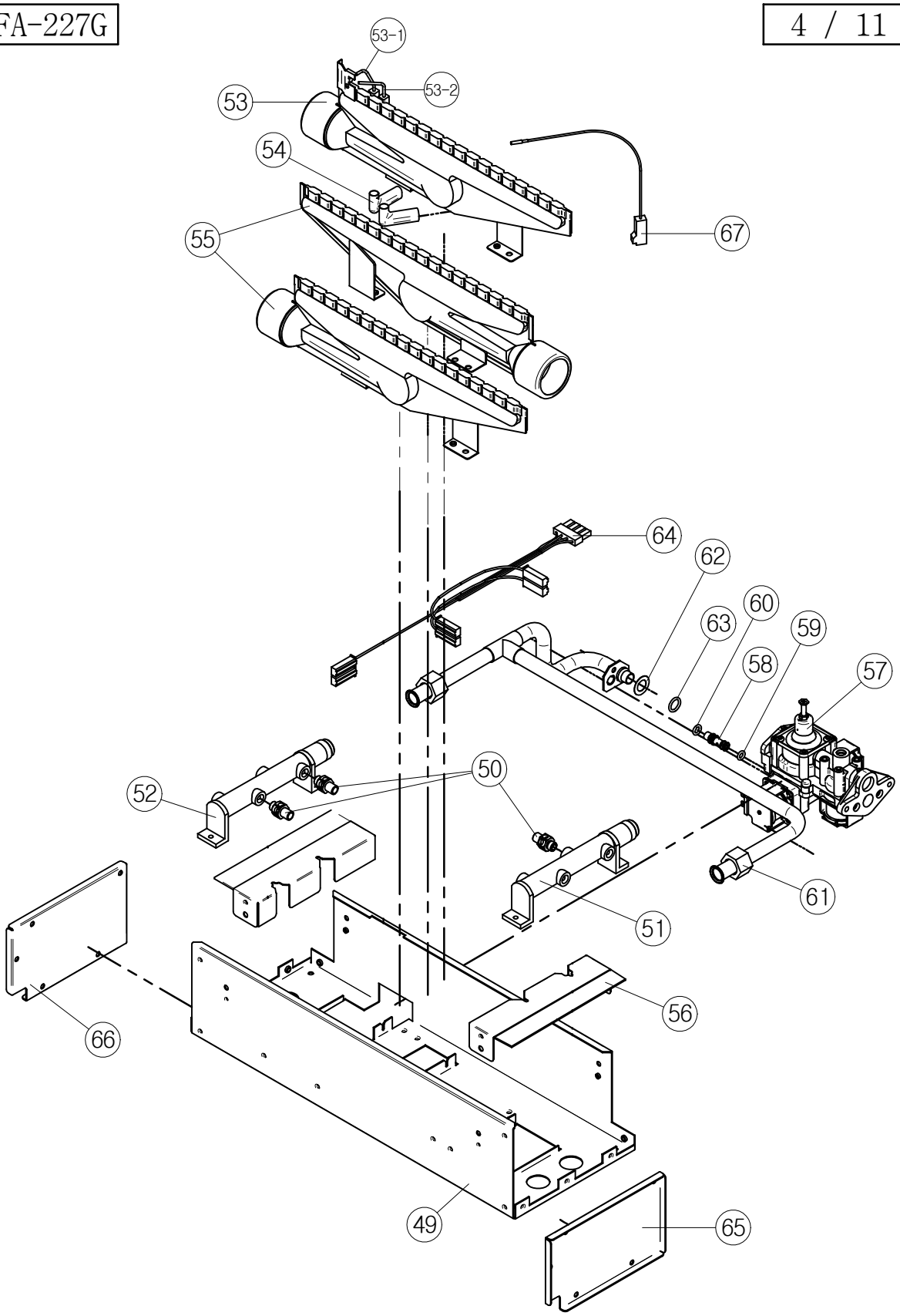

Rinnai

A4

RFA-227G

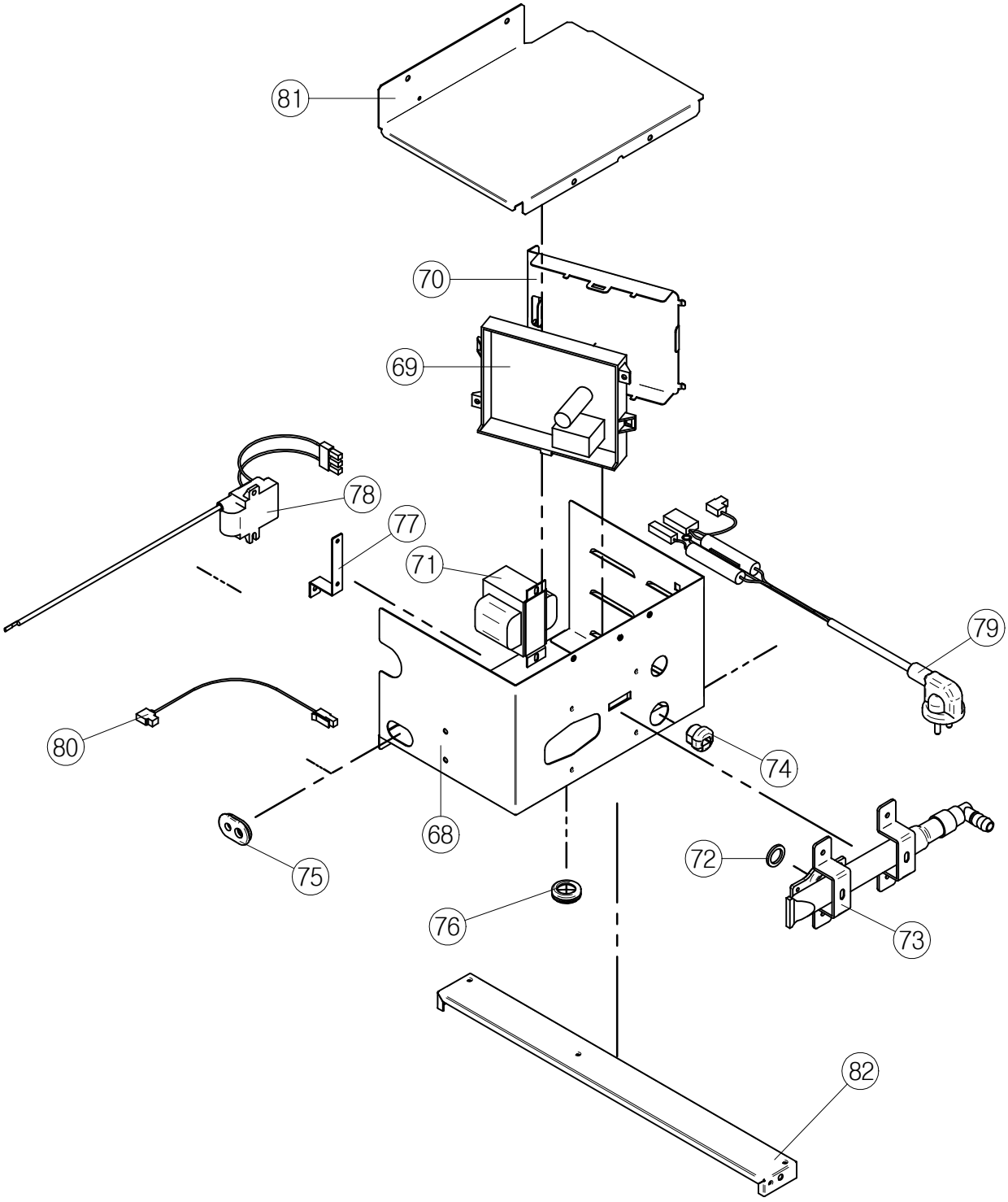

Rinnai

A4